Общество с ограниченной ответственностью
«ИННОВАЦИОННО – ВНЕДРЕНЧЕСКИЙ ЦЕНТР «ЭНЕРГОАКТИВ»

Юридический адрес: 680018, Хабаровский край, г. Хабаровск, ул. Маяковского, 45
Почтовый адрес: 680054, Хабаровский край, г. Хабаровск, ул. проф. Даниловского,20, оф.1.
ИНН: 2725119896; тел/факс (4212) 94-05-97/94-05-79
e-mail: ivc.energoactive@gmail.com, ivc.energo@mail.ru

Выписка из реестра членов саморегулируемой организации от 05.02.2018г. за №2,выданная СРО:
АС «Национальный альянс проектировщиков «ГлавПроект», СРО-П-174-01102012

Заказчик: Краевое государственное казенное учреждение
«Управление автомобильных дорог Камчатского края» (КГКУ «Камчатуправтодор»)

«Строительство причальных сооружений через протоку Озерная в Усть-Камчатском районе Камчатского края»

Проектная документация

Раздел 3 «Технологические и конструктивные решения линейного объекта. Искусственные сооружения»

Часть 7. «Павильон для пассажиров (2 этап)»

57-ТКР.7

Том 3.7

Изм.	№ док.	Подпись	Дата

Хабаровск 2017 г.

Общество с ограниченной ответственностью
«ИННОВАЦИОННО – ВНЕДРЕНЧЕСКИЙ ЦЕНТР «ЭНЕРГОАКТИВ»

Юридический адрес: 680018, Хабаровский край, г. Хабаровск, ул. Маяковского, 45
Почтовый адрес: 680054, Хабаровский край, г. Хабаровск, ул. проф. Даниловского,20, оф.1.
ИНН: 2725119896; тел/факс (4212) 94-05-97/94-05-79
e-mail: ivc.energoactive@gmail.com, ivc.energo@mail.ru

Выписка из реестра членов саморегулируемой организации от 05.02.2018г. за №2,выданная СРО:
АС «Национальный альянс проектировщиков «ГлавПроект», СРО-П-174-01102012

Заказчик: Краевое государственное казенное учреждение
«Управление автомобильных дорог Камчатского края» (КГКУ «Камчатуправтодор»)

«Строительство причальных сооружений через протоку Озерная в Усть-Камчатском районе Камчатского края»

Проектная документация

Раздел 3 «Технологические и конструктивные решения линейного объекта. Искусственные сооружения»

Часть 7. «Павильон для пассажиров (2 этап)»

57-ТКР.7

Том 3.7

Изм.	№ док.	Подпись	Дата

Генеральный директор С. В. Лопашук

Главный инженер проекта А. В. Исаев

Хабаровск 2017 г.

Содержание тома

Обозначение	Наименование	Страница
57-ТКР.7.СТ	Содержание тома	2
57-СП	Состав проектной документации	4
57-ТКР.7.ТЧ	**Текстовая часть**	6
	1 Сведения о топографических, инженерно-геологических, гидрогеологических, метеорологических и климатических условиях земельного участка, предоставленного для размещения объекта строительства	7
	2 Сведения об особых природных климатических условиях территории, на которой располагается земельный участок, предоставленный для размещения объекта строительства 2	8
	3 Сведения о прочностных и деформационных характеристиках грунта в основании объекта строительства	8
	4 Уровень грунтовых вод, их химический состав, агрессивность грунтовых вод и грунтов по отношению к материалам, используемым при строительстве подземной части объекта капитального строительства	9
	5 Описание и обоснование конструктивных решений зданий и сооружений, включая их пространственные схемы, принятые при выполнении расчетов строительных конструкций	10
	6 Описание и обоснование технических решений, обеспечивающих необходимую прочность, устойчивость, пространственную неизменяемость зданий и сооружений объекта строительства в целом, а также их отдельных конструктивных элементов, узлов, деталей в процессе изготовления, перевозки, строительства и эксплуатации объекта строительства	11
	7 Описание конструктивных и технических решений подземной части объекта капитального строительства	11
	8 Перечень мероприятий по защите строительных конструкций и фундаментов от разрушения	12

Взам. инв. №

Подп. и дата

Инв. № подл.

Изм.	Кол.уч.	Лист	№ док.	Подпись	Дата	2017г.	57-ТКР.7.СТ		
Разраб.		Максимова			09.17	Содержание тома	Стадия	Лист	Листов
ГИП		Исаев			09.17		П	1	2
Н. контр		Исаев			09.17		ООО «ИВЦ «Энергоактив»		

Обозначение	Наименование	Страница
	Графическая часть	
57-ТКР.7 л.1	Фасад. Боковой фасад. План кровли	13
57-ТКР.7 л.2	План. Разрезы 1-1, 2-2, 3-3	14
57-ТКР.7 л.3	Плита П1	15
57-ТКР.7 л.4	Плита П2	16
57-ТКР.7 л.5	Плита П3	17
57-ТКР.7 л.6	Плита П4	18
57-ТКР.7 л.7	Плита П5	19
57-ТКР.7 л.8	Закладные детали Зд1, Зд2, Зд3	20
57-ТКР.7 л.9	Петли Пл1, Пл2	21
57-ТКР.7 л.10	Урна У1	22
57-ТКР.7 л.11	Скамья С1	23
57-ТКР.7 л.12	Информационный стенд Ис1	24

Ведомость состава проектной документации по объекту:
«Строительство причальных сооружений через протоку Озерная в Усть-Камчатском районе Камчатского края»

Номер тома	Обозначение	Наименование	Примечание
1	2	3	4
		Проектная документация	
		Раздел 1 «Пояснительная записка»	
1.1	57-ПЗ	*Часть 1 «Общая пояснительная записка»*	
1.2	57-ИД	*Часть 2 «Документы, использованные при разработке проектной документации»*	
		Раздел 2 «Проект полосы отвода»	
2.1	57-ППО.1	*Часть 1. «Причальное сооружение, подъездная дорога. Правый берег»*	
2.2	57-ППО.2	*Часть 2. «Причальное сооружение, подъездная дорога. Левый берег»*	
		Раздел 3 «Технологические и конструктивные решения линейного объекта. Искусственные сооружения»	
3.1-2	57-ТКР.1-2	*Часть 1. «Причальное сооружение. Правый берег»* *Часть 2. «Причальное сооружение. Левый берег»*	
3.3	57-ТКР.3	*Часть 3. «Подъездная дорога. Правый берег»*	
3.4	57-ТКР.4	*Часть 4. «Подъездная дорога. Левый берег»*	
3.5	57-ТКР.5	*Часть 5. «Наружное освещение. Правый берег»*	
3.6	57-ТКР.6	*Часть 6. «Наружное освещение. Левый берег»*	
3.7	57-ТКР.7	*Часть 7. «Павильон для пассажиров»*	
3.8	57-ТКР.8	*Часть 8. «Система водоотведения. Правый берег»*	
3.9	57-ТКР.9	*Часть 9. «Система водоотведения. Левый берег»*	
4	57-ИЛО	Раздел 4 «Здания, строения и сооружения, входящие в инфраструктуру линейного объекта»	не разраб.
		Раздел 5 «Проект организации строительства»	
5.1	57-ПОС.1	*Часть 1. «Причальное сооружение, подъездная дорога. Правый берег»*	
5.2	57-ПОС.2	*Часть 2. «Причальное сооружение, подъездная дорога. Левый берег»*	

Номер тома	Обозначение	Наименование	Примечание
1	2	3	4
6	57-ПОД	Раздел 6 «Проект организации работ по сносу (демонтажу) линейного объекта»	
7	57-ООС	Раздел 7 «Мероприятия по охране окружающей среды»	
8	57-ПБ	Раздел 8 «Мероприятия по обеспечению пожарной безопасности»	
9	57-СМ	Раздел 9 «Смета на строительство»	
		Раздел 10 «Иная документация в случаях, предусмотренных федеральными законами»	
10.1	57-ПМТ	Подраздел 10.1 «Проект межевания территории»	
10.2	57-ППТ	Подраздел 10.2 «Проект планировки территории»	
10.3	57-ОДД	Подраздел 10.3 «Организация дорожного движения»	
10.4	57-ДБ	Подраздел 10.4 «Декларация безопасности гидротехнических сооружений»	
10.5	57-САД	Подраздел 10.5 «Содержание подъездных автомобильных дорог»	
		Результаты инженерных изысканий	
1	57-ИИ-01	Технический отчет об инженерно-геодезических изысканиях	
2.1	57-ИИ-02	Технический отчет об инженерно-геологических изысканиях	
2.2	СМР-1703	Технический отчет по сейсмическому микрорайонированию на объекте: «Строительство причальных сооружений через протоку Озерная в Усть-Камчатском районе Камчатского края»	
2.3	ГР-1703	Технический отчет по инженерно-геофизическим изысканиям на объекте: «Строительство причальных сооружений через протоку Озерная в Усть-Камчатском районе Камчатского края». Георадиолокационные исследования	
3	57-ИИ-03	Технический отчет об инженерно-гидрометеорологических изысканиях	
4	57-ИИ-04	Технический отчет об инженерно-экологических изысканиях	
5	57-ИИ-05	Технический отчет о предпроектном обследовании существующего причала в п. Усть-Камчатск	

Содержание

1 Сведения о топографических, инженерно-геологических, гидрогеологических, метеорологических и климатических условиях земельного участка, предоставленного для размещения объекта строительства 2

2 Сведения об особых природных климатических условиях территории, на которой располагается земельный участок, предоставленный для размещения объекта строительства 3

3 Сведения о прочностных и деформационных характеристиках грунта в основании объекта строительства 3

4 Уровень грунтовых вод, их химический состав, агрессивность грунтовых вод и грунтов по отношению к материалам, используемым при строительстве подземной части объекта капитального строительства 4

5 Описание и обоснование конструктивных решений зданий и сооружений, включая их пространственные схемы, принятые при выполнении расчетов строительных конструкций 5

6 Описание и обоснование технических решений, обеспечивающих необходимую прочность, устойчивость, пространственную неизменяемость зданий и сооружений объекта строительства в целом, а также их отдельных конструктивных элементов, узлов, деталей в процессе изготовления, перевозки, строительства и эксплуатации объекта строительства 6

7 Описание конструктивных и технических решений подземной части объекта капитального строительства 6

8 Перечень мероприятий по защите строительных конструкций и фундаментов от разрушения 7

1 Сведения о топографических, инженерно-геологических, гидрогеологических, метеорологических и климатических условиях земельного участка, предоставленного для размещения объекта строительства

Участок работ расположен на территории п. Усть-Камчатск, являющегося административным центром Усть-Камчатского района Камчатского края. Поселок Усть-Камчатск расположен на восточном побережье полуострова Камчатка, в устье реки Камчатка, в 150км от Ключевской сопки.

Объект предназначен для осуществления надежного круглогодичного автомобильного сообщения между сетью региональных автомобильных дорог, включая краевой центр г. Петропавловск-Камчатский и п. Крутоберегово (включая аэропорт п. Усть-Камчатск).

Климат района морской с длительной зимой и коротким прохладным летом.

Природно-климатические условия строительства:

- Районирование (СП 131.13330.2012, прил.А) - IIА

- Температура воздуха наиболее холодной пятидневки, обеспеченностью 0,92 (СП 131.13330.2012, табл.3.1) - минус 28 °С;

- Снеговой район (СП 20.13330.2011, п.10, карта 1, прил.Ж) - VIII (5.6кПа=560кг/м2).

- Ветровой район (СП 20.13330.2011, п.11, карта 3, прил.Ж) - VI (0,73кПа=73кг/м2)

- Зона влажности (СП 50.13330.2012, прил.В) – зона 1 (влажная)

Нормативная глубина сезонного промерзания грунтов согласно п.2.27 СНиП 2.02.01-83* (СП22.13330.2011) и данных т.5 актуализированной редакции СНиП 23-01-99* (СП 131. 13330.2012) составляет (для п. Усть-Камчатск):

для суглинков и глин – 1,62м;

для супесей, пылеватых и мелких песков – 1,97м;

для песков средних, крупных, гравелистых – 2,11м;

для крупнообломочных грунтов – 2,39м

2 Сведения об особых природных климатических условиях территории, на которой располагается земельный участок, предоставленный для размещения объекта строительства

На территории работ развиты следующие физико-геологические процессы и явления:

Морозное пучение грунтов.

В пределах участка работ протекают процессы изменения очертания берега под воздействием волноприбоя (абразия).

Согласно СП 14.13330.2014 Строительство в сейсмических районах (актуализированная редакция СНиП II-7-81*) и Общего сейсмического районирования территории Российской Федерации ОСР-2015 (по карте А) район относится к зоне 10-бальной сейсмичности и к зоне 10-бальной сейсмичности (по карте В) (п. Усть-Камчатск).

3 Сведения о прочностных и деформационных характеристиках грунта в основании объекта строительства

Грунтом основания под фундаментом павильона на левом берегу является ИГЭ-5.

ИГЭ-5. Гравийный грунт водонасыщенный.

Природная влажность – 18,6%. Плотность частиц грунта – 2,66 г/см^3. Плотность природного сложения – 2,05 г/см^3. Плотность сухого грунта – 1,73 г/см^3. Коэффициент пористости – 0,54. Удельное сцепление – 0 кПа. Угол внутреннего трения - 40°. Модуль деформации – 41 МПа

По степени морозной пучинистости грунты являются непучинистым (ИГЭ-5).

Грунтом основания под фундаментом павильона на правом берегу является ИГЭ-1.

ИГЭ-1. Песок пылеватый средней плотности водонасыщенный.

Природная влажность – 26,4%. Плотность частиц грунта – 2,66 г/см^3. Плотность природного сложения - 1,61 г/см^3. Плотность сухого грунта – 1,27 г/см^3. Коэффициент пористости – 0,75. Удельное сцепление – 2 кПа. Угол внутреннего трения - 26°. Модуль деформации – 11 Мпа.

По степени морозной пучинистости грунты являются чрезмерно пучинистыми (ИГЭ-1).

4 Уровень грунтовых вод, их химический состав, агрессивность грунтовых вод и грунтов по отношению к материалам, используемым при строительстве подземной части объекта капитального строительства

В гидрогеологическом отношении участок работ представлен грунтовыми водами аллювиально-морских отложений. Водовмещающими породами являются разнофракционные пески и гравийные грунты. Водоносные горизонты на период изысканий вскрыты в скважинах № 1,2,4,5 на глубине 1,4-3,8м. Уровень установления зафиксирован на глубине 1,4-3,8м. Воды безнапорные.

Питание их происходит за счет инфильтрации атмосферных осадков поверхностных вод. Уровень грунтовых вод гидравлически связан с уровнем воды в протоке Озерная.

Грунтовые воды негрессивны по общекислотному, выщелачивающему и углекислотному показателям по отношению к бетону марки W4 по водонепроницаемости.

5 Описание и обоснование конструктивных решений зданий и сооружений, включая их пространственные схемы, принятые при выполнении расчетов строительных конструкций

Павильон предназначен для укрытия пассажиров, ожидающих прибытия автобуса, от воздействия неблагоприятных погодно-климатических факторов (осадки, солнечная радиация, ветер и т.п.).

Павильон закрытого типа, имеет стены, доходящие до перекрытия павильона не менее чем с трех сторон.

Автопавильон оборудован скамьей, которая устанавливается внутри павильона. Скамья, предназначена для более продолжительного ожидания транспорта или для уставших или имеющих физические недостатки людей.

У автопавильона устанавливается урна для мусора, которую размещают с внешней стороны боковой стенки (границы) павильона.

Автопавильон выполнен из пяти сборных железобетонных панелей, которые собираются на месте при помощи монтажных соединительных элементов на сварке.

Сборные ж/б панели выполняются из бетона класса B25, W6, F300, толщиной 150 мм.

Армирование – сетки из отдельных стержней, соединение стержней выполнять при помощи вязальной проволоки.

В каждой панели заложены закладные детали для соединительных монтажных накладок, для крепления каркасов скамьи и информационного стенада.

Сварку на площадке выполнять электродами Э42А по ГОСТ 9467-75.

6 Описание и обоснование технических решений, обеспечивающих необходимую прочность, устойчивость, пространственную неизменяемость зданий и сооружений объекта строительства в целом, а также их отдельных конструктивных элементов, узлов, деталей в процессе изготовления, перевозки, строительства и эксплуатации объекта строительства

Монтаж конструкций, обеспечивающий устойчивость, пространственную неизменяемость конструкций, необходимо вести по специально разработанному проекту производства работ (ППР).

Контроль качества заводских сварных швов осуществлять ультразвуком. Контроль качества монтажных швов, осуществлять методом внешнего осмотра и измерений. Использование крепежных изделий без клейма и маркировки, а также изготовленных из автоматных сталей не допускается

Армирование железобетонных элементов принято по расчёту. Элементы опалубки должны обеспечивать точные геометрические размеры монолитных железобетонных конструкций. Бетонную смесь укладывать с уплотнением. По окончанию бетонирования обеспечить уход за температурно-влажностным режимом, предохранить конструкцию от ударов и повреждений. Арматурные изделия (сетки, каркасы) монтировать с обязательным соблюдением величины защитного слоя, соблюдая проектное расположение стержней постановкой фиксаторов.

7 Описание конструктивных и технических решений подземной части объекта капитального строительства

Фундамент под павильон предусматривается монолитный железобетонный.

Плита фундаментная в плане имеет прямоугольную форму с размерами 5,0х2,6м.

Высота сечения плиты 150 мм.

Армирование фундаментной плиты выполнено из арматуры Ø12 AIII по ГОСТ 5781-82.

Бетон класса B25, W6, F300

8 Перечень мероприятий по защите строительных конструкций и фундаментов от разрушения

Защита строительных конструкций от коррозии предусмотрена в соответствии с требованиями СНиП 2.03.11-85 «Защита строительных конструкций от коррозии».

Все плоскости железобетонных конструкций окрасить краской АК-124 за 2 раза.

Все поверхности железобетонных конструкций, соприкасающихся с грунтом, защищены от коррозийного воздействия обмазочной гидроизоляцией из 2-х слоев горячего битума по слою холодной мастики.

Металлоконструкции окрасить эмалью ХС-119 ГОСТ 21824-76 по грунтовке ГФ-021 за 2 раза общей толщиной 110 мкм.

Поврежденной лакокрасочное покрытие при транспортировке и монтаже, должно быть восстановлено не позднее, чем через 3 дня

Фасад

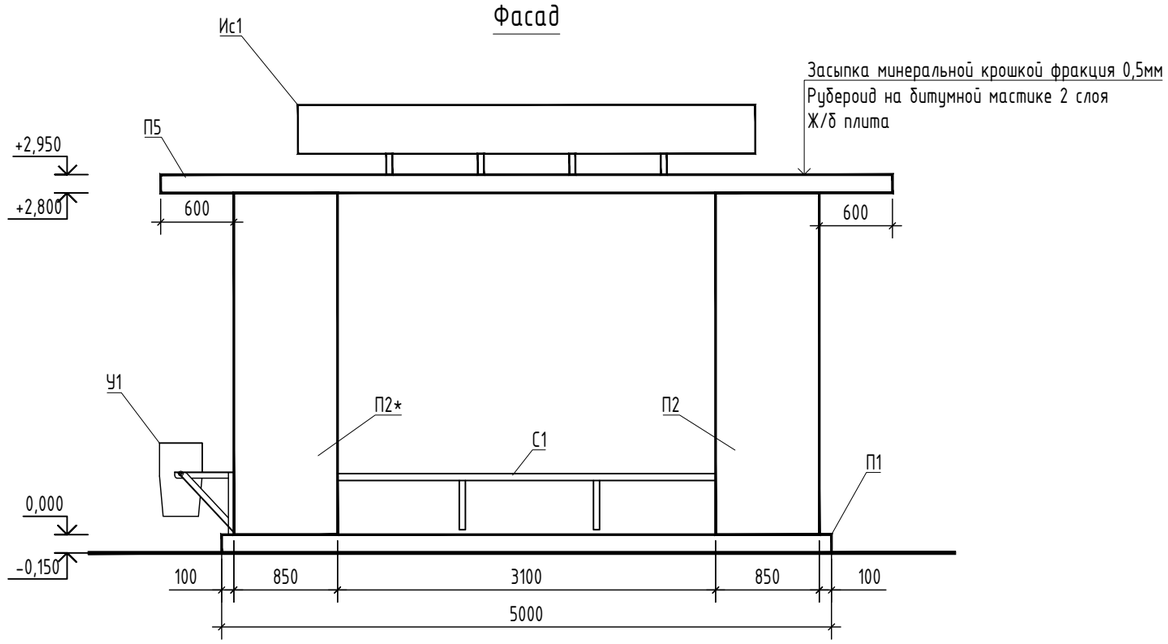

Боковой фасад

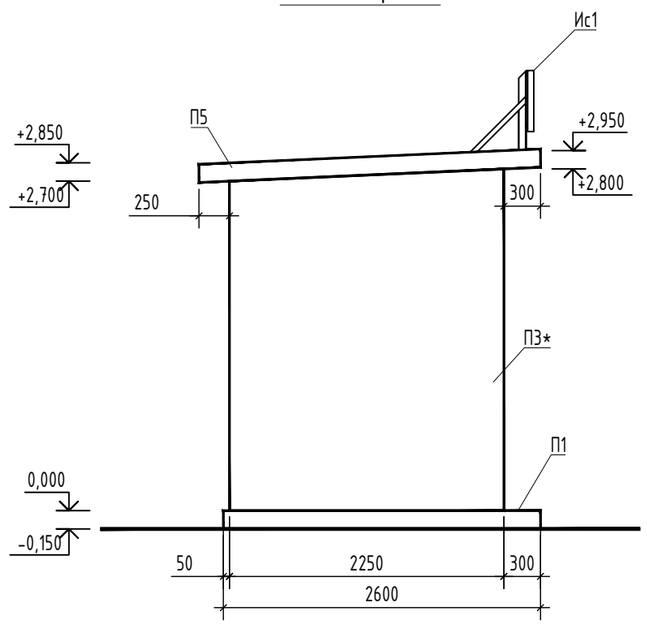

План кровли

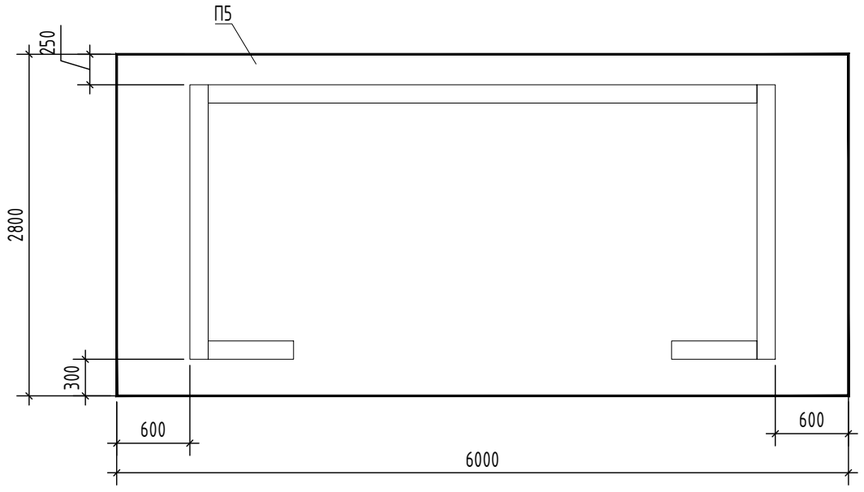

Изм.	Кол.уч.	Лист	№док.	Подп.	Дата
Разработал		Максимова			09.17
ГИП		Исаев			09.17
Н.контр		Исаев			09.17

57-ТКР.7

«Строительство причальных сооружений через протоку Озерная в Усть-Камчатском районе Камчатского края»

Раздел 3 Технологические и конструктивные решения линейного объекта. Искусственные сооружения Часть 7. «Павильон для пассажиров»

Стадия	Лист	Листов
П	1	

Фасад. Боковой фасад. План кровли

ООО "ИВЦ"Энергоактив"

Согласовано

Взам. инв. №

Подп. и дата

Инв. № подл.

Формат А3

План

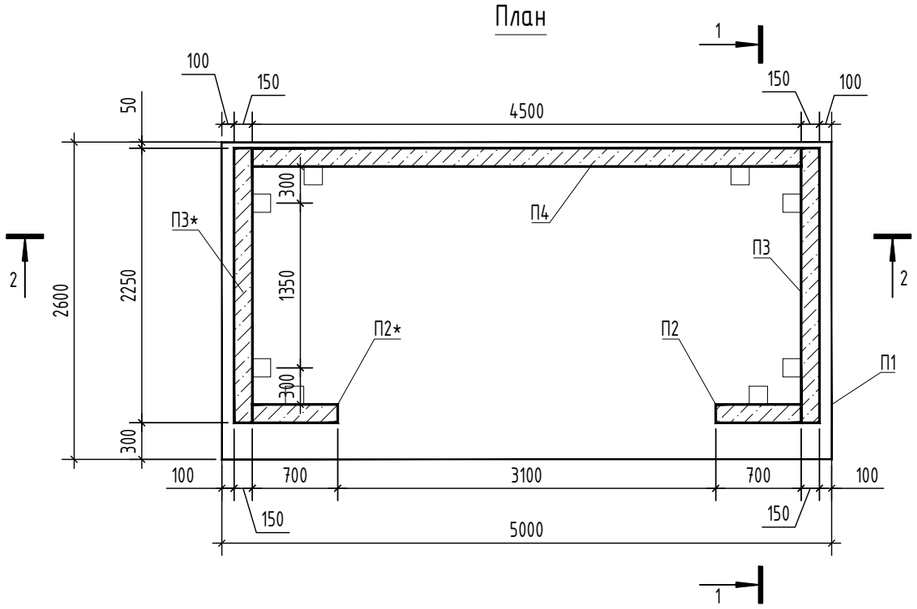

1-1

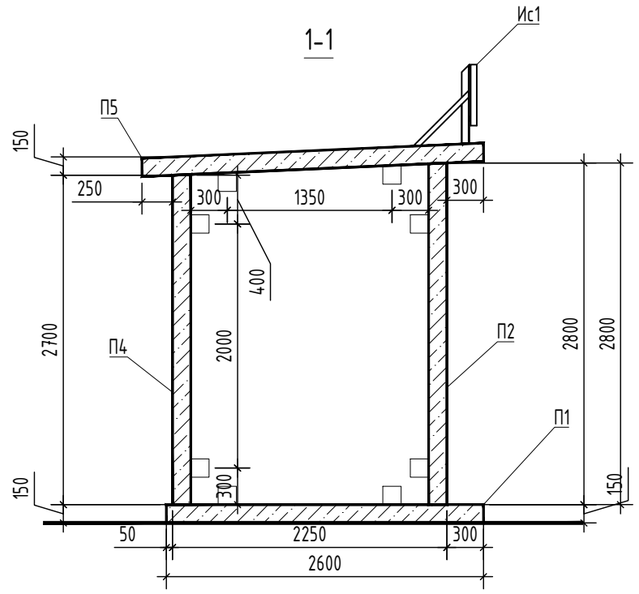

2-2

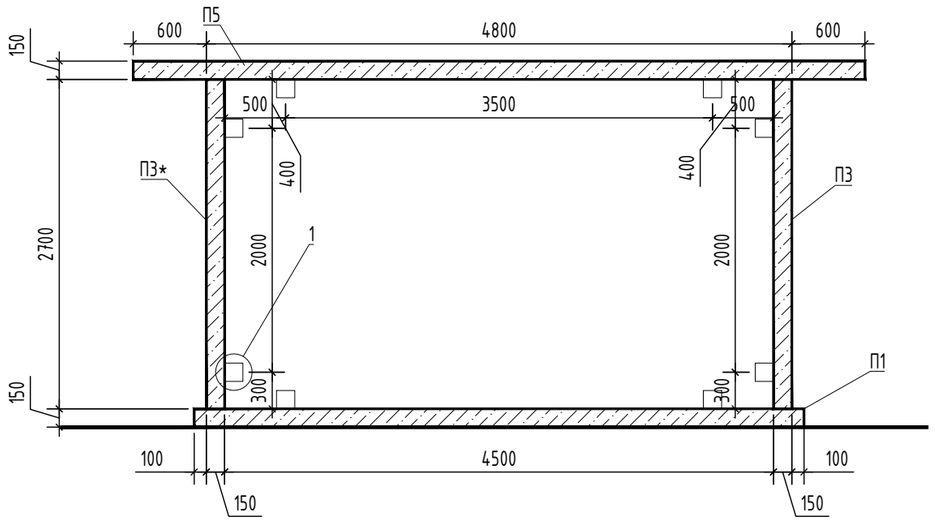

1

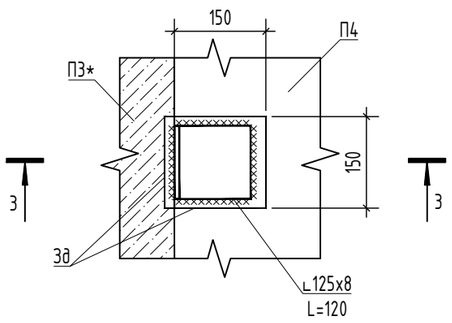

3-3

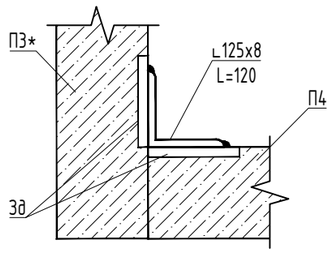

Спецификация

Поз.	Обозначение	Наименование	Кол.	Масса ед., кг	Примечание
П1	лист 3	Плита П1	1		
П2	лист 4	Плита П2	1		
П2*	лист 4	Плита П2*	1		
П3	лист 5	Плита П3	1		
П3*	лист 5	Плита П3*	1		
П4	лист 6	Плита П4	1		
П5	лист 7	Плита П5	1		
У1	лист 10	Урна У1	1		
С1	лист 11	Скамья С1	1		
Ис1	лист 12	Информационный стенд Ис1	1		
	ГОСТ 8509-93	Уголок 125х8 L=120	24	1,9	

Изм.	Кол.уч.	Лист	№док.	Подп.	Дата
Разработал		Максимова			09.17
ГИП		Исаев			09.17
Н.контр		Исаев			09.17

57-ТКР.7

«Строительство причальных сооружений через протоку Озерная в Усть-Камчатском районе Камчатского края»

Раздел 3 Технологические и конструктивные решения линейного объекта. Искусственные сооружения Часть 7. «Павильон для пассажиров»

Стадия	Лист	Листов
П	2	

План. Разрезы 1-1, 2-2, 3-3.

ООО "ИВЦ"Энергоактив"

Согласовано

Взам. инв. №

Подп. и дата

Инв. № подл.

Формат А3

Плита П1

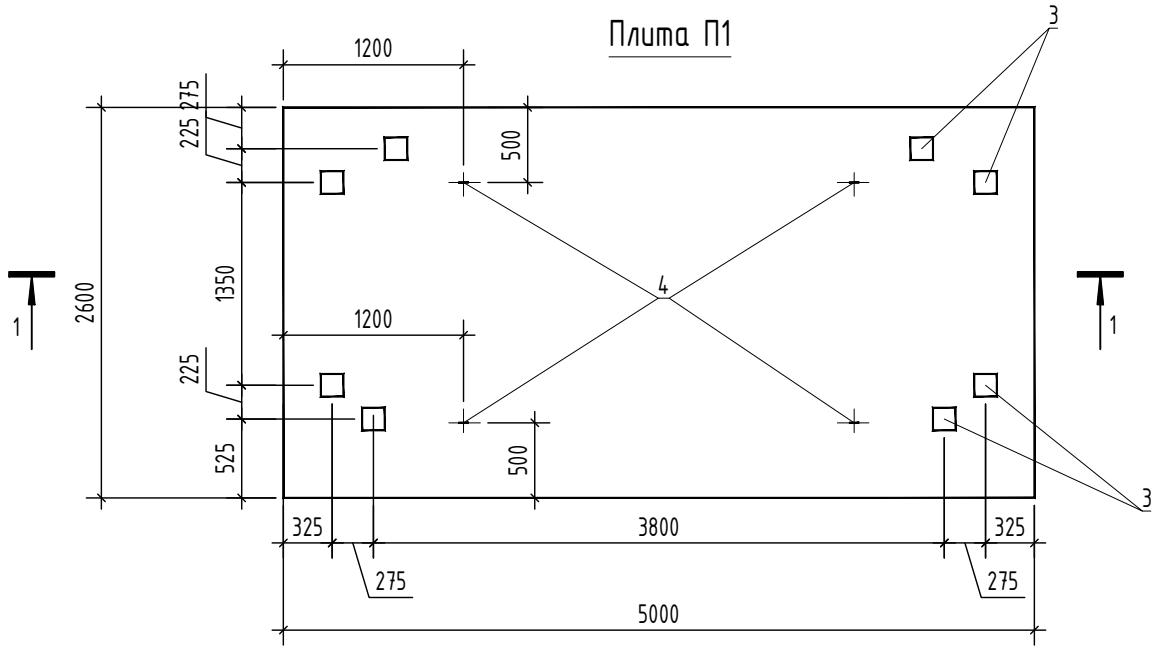

1-1

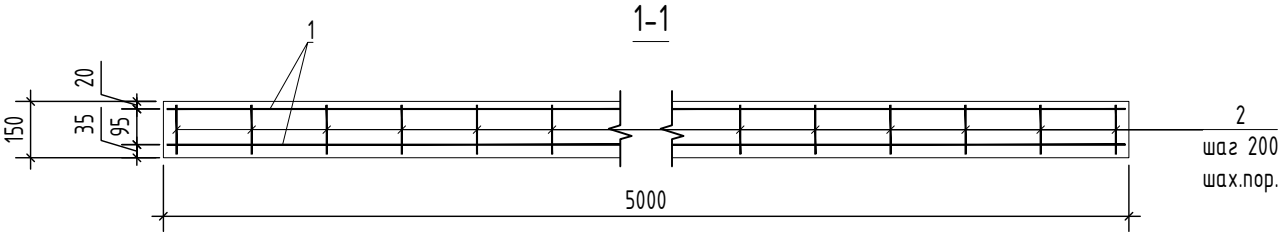

Спецификация

Поз.	Обозначение	Наименование	Кол.	Масса ед., кг	Примечание
1	ГОСТ 23279-2012	4С $\frac{12AIII-100}{12AIII-100}$ 496х256	2	228,6	
2	ГОСТ 5781-82	Ф10AIII L=130	365	0,09	
3	лист 8	Закладная деталь 3д1	8		
4	лист 9	Петля Пл1	4		
		Материалы			
		Бетон В25, F300, W6	2,0		$м^3$

Согласовано

Взам. инв. №

Подп. и дата

Инв. № подл.

Изм.	Кол.уч.	Лист	№док.	Подп.	Дата
Разработал		Максимова			09.17
ГИП		Исаев			09.17
Н.контр		Исаев			09.17

57-ТКР.7

«Строительство причальных сооружений через протоку Озерная в Усть-Камчатском районе Камчатского края»

Раздел 3 Технологические и конструктивные решения линейного объекта. Искусственные сооружения Часть 7. «Павильон для пассажиров»

Стадия	Лист	Листов
П	3	

Плита П1

ООО "ИВЦ"Энергоактив"

Формат А4

Плита П2

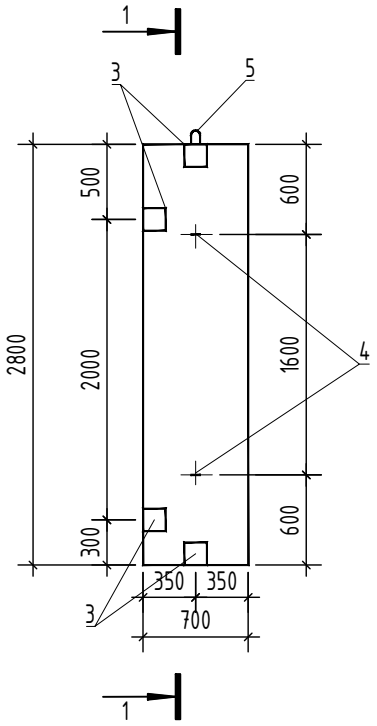

1-1

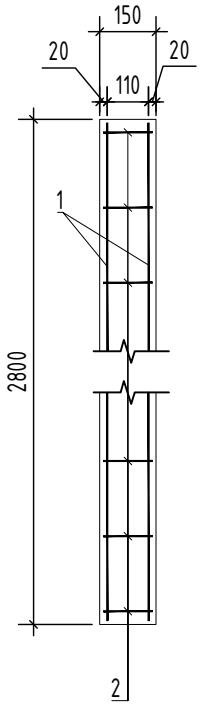

Плиту П2* выполнить зеркально плите П2

Спецификация

Поз.	Обозначение	Наименование	Кол.	Масса ед., кг	Примечание
1	ГОСТ 23279-2012	4С $\frac{12AIII-100}{12AIII-100}$ 276х66	2	32,8	
2	ГОСТ 5781-82	⌀10AIII L=130	60	0,09	
3	лист 8	Закладная деталь 3д2	4		
4	лист 9	Петля Пл1	2		
5	лист 9	Петля Пл2	1		
		Материалы			
		Бетон В25, F300, W6	0,3		$м^3$

Согласовано

Взам. инв. №

Подп. и дата

Инв. № подл.

Изм.	Кол.уч.	Лист	№док.	Подп.	Дата
Разработал		Максимова			09.17
ГИП		Исаев			09.17
Н.контр		Исаев			09.17

57-ТКР.7

«Строительство причальных сооружений через протоку Озерная в Усть-Камчатском районе Камчатского края»

Раздел 3 Технологические и конструктивные решения линейного объекта. Искусственные сооружения Часть 7. «Павильон для пассажиров»

Стадия	Лист	Листов
П	4	

Плита П2

ООО "ИВЦ"Энергоактив"

Формат А4

Плита П3

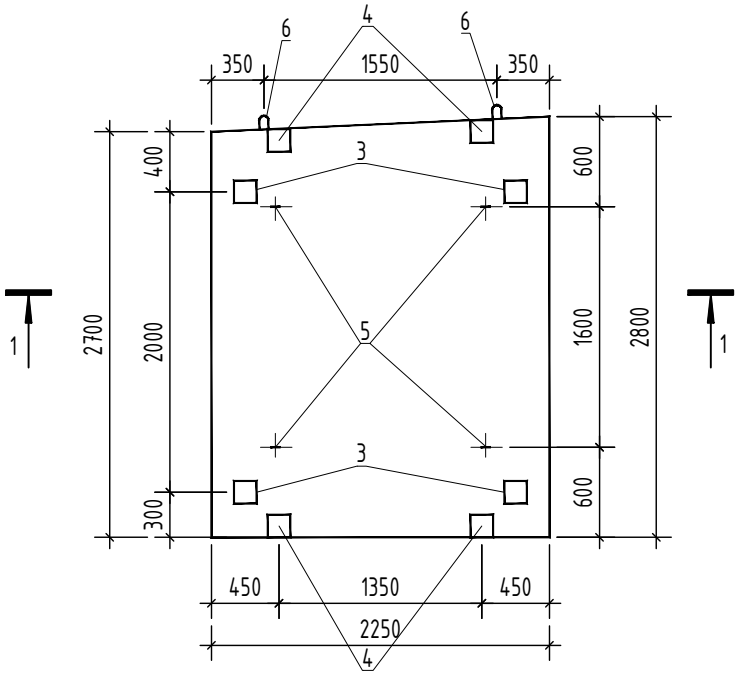

1-1

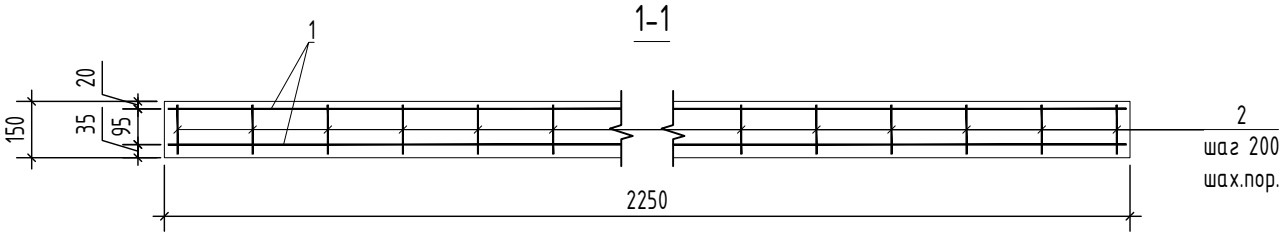

Плиту П3* выполнить зеркально плите П3

Спецификация

Поз.	Обозначение	Наименование	Кол.	Масса ед., кг	Примечание
1	ГОСТ 23279-2012	4С $\frac{12AIII-100}{12AIII-100}$ 276х221	2	109,8	
2	ГОСТ 5781-82	Ф10AIII L=130	180	0,09	
3	лист 8	Закладная деталь 3д1	4		
4	лист 8	Закладная деталь 3д2	4		
5	лист 9	Петля Пл1	4		
6	лист 9	Петля Пл2	2		
		Материалы			
		Бетон В25, F300, W6	1,0		$м^3$

Согласовано

Взам. инв. №

Подп. и дата

Инв. № подл.

Изм.	Кол.уч.	Лист	№док.	Подп.	Дата
Разработал		Максимова			09.17
ГИП		Исаев			09.17
Н.контр		Исаев			09.17

57-ТКР.7

«Строительство причальных сооружений через протоку Озерная в Усть-Камчатском районе Камчатского края»

Раздел 3 Технологические и конструктивные решения линейного объекта. Искусственные сооружения Часть 7. «Павильон для пассажиров»

Стадия	Лист	Листов
П	5	

Плита П3

ООО "ИВЦ"Энергоактив"

Формат А4

Плита П4

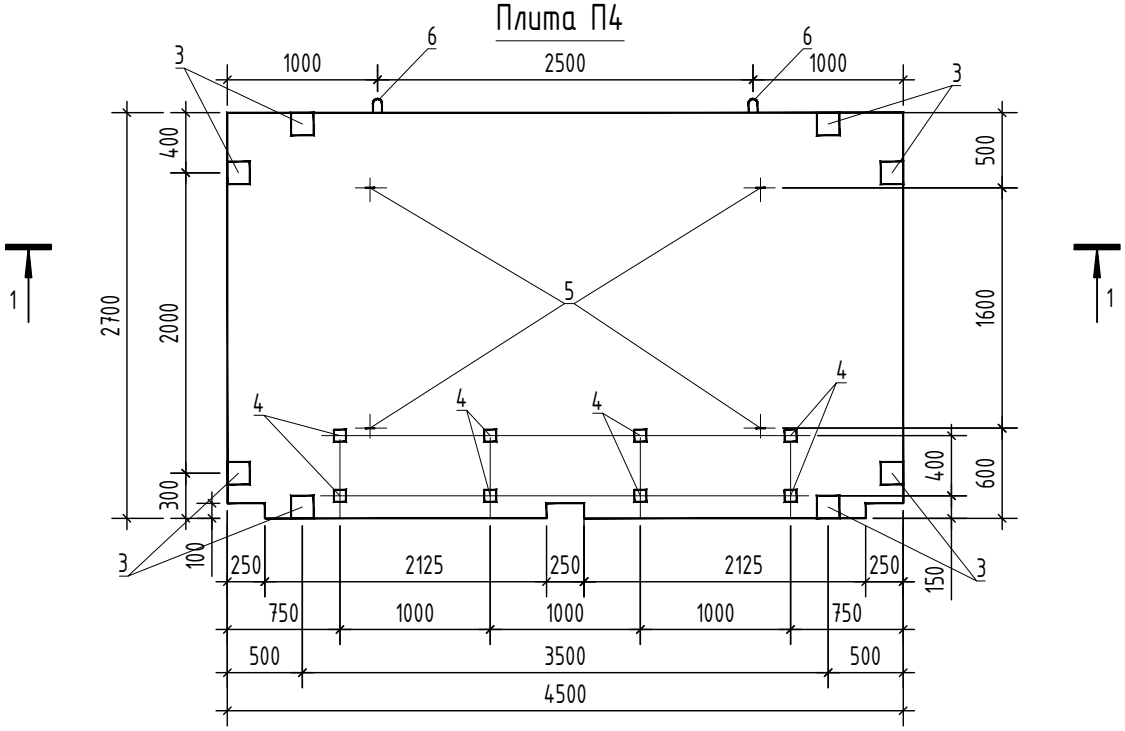

1-1

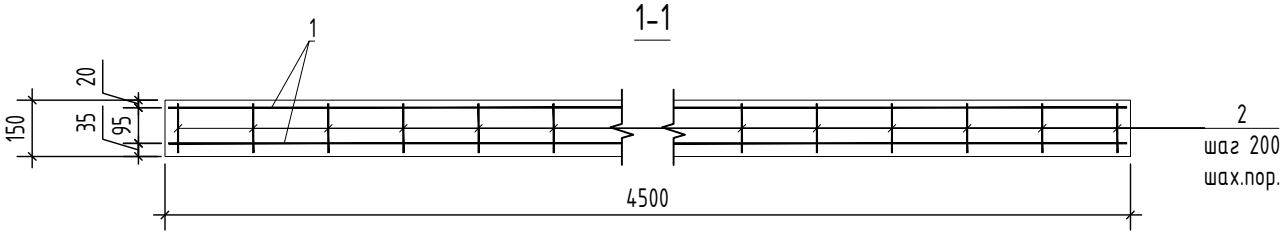

Спецификация

Поз.	Обозначение	Наименование	Кол.	Масса ед., кг	Примечание
1	ГОСТ 23279-2012	4С $\frac{12AIII-100}{12AIII-100}$ 446х266	2	214,0	
2	ГОСТ 5781-82	Ф10AIII L=130	325	0,09	
3	лист 8	Закладная деталь 3д2	8		
4	лист 8	Закладная деталь 3д3	8		
5	лист 9	Петля Пл1	4		
6	лист 9	Петля Пл2	2		
		Материалы			
		Бетон В25, F300, W6	1,9		$м^3$

Согласовано

Взам. инв. №

Подп. и дата

Инв. № подл.

Изм.	Кол.уч.	Лист	№док.	Подп.	Дата
Разработал		Максимова			09.17
ГИП		Исаев			09.17
Н.контр		Исаев			09.17

57-ТКР.7

«Строительство причальных сооружений через протоку Озерная в Усть-Камчатском районе Камчатского края»

Раздел 3 Технологические и конструктивные решения линейного объекта. Искусственные сооружения Часть 7. «Павильон для пассажиров»

Стадия	Лист	Листов
П	6	

Плита П4

ООО "ИВЦ"Энергоактив"

Формат А4

Плита П5

Вид сверху

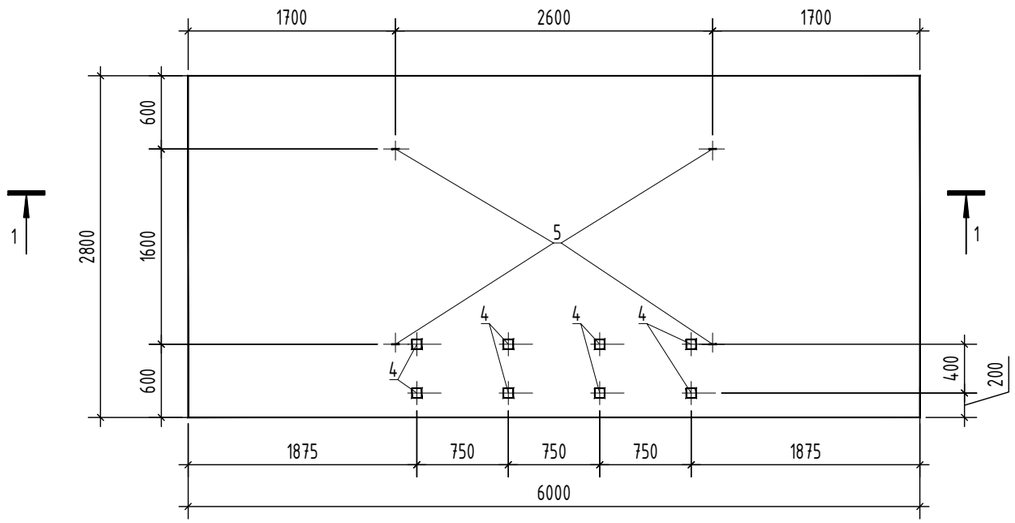

Вид снизу

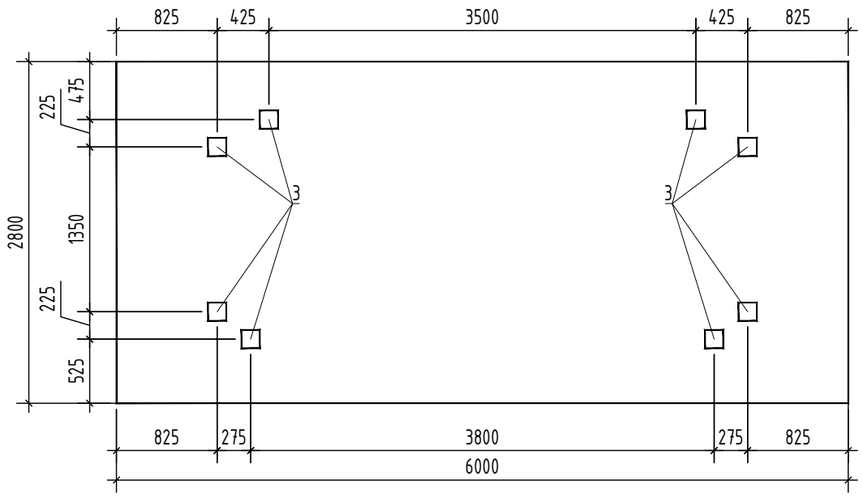

Спецификация

Поз.	Обозначение	Наименование	Кол.	Масса ед., кг	Примечание
1	ГОСТ 23279-2012	4С $\frac{12AIII-100}{12AIII-100}$ 596х276	2	297,0	
2	ГОСТ 5781-82	Ф10AIII L=130	465	0,09	
3	лист	Закладная деталь 3д1	8		
4	лист	Закладная деталь 3д3	8		
5	лист	Петля Пл1	4		
		Материалы			
		Бетон В25, F300, W6	2,6		$м^3$

1-1

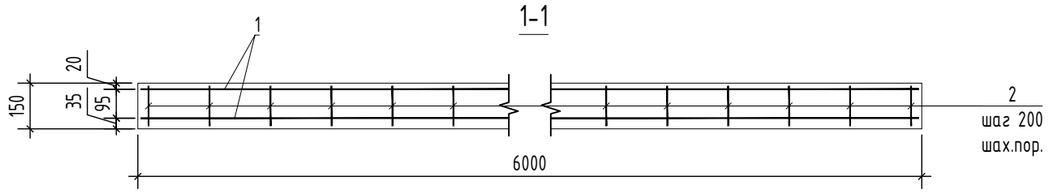

Изм.	Кол.уч.	Лист	№док.	Подп.	Дата
Разработал		Максимова			09.17
ГИП		Исаев			09.17
Н.контр		Исаев			09.17

57-ТКР.7

«Строительство причальных сооружений через протоку Озерная в Усть-Камчатском районе Камчатского края»

Раздел 3 Технологические и конструктивные решения линейного объекта. Искусственные сооружения Часть 7. «Павильон для пассажиров»

Стадия	Лист	Листов
П	7	

Плита П5

ООО "ИВЦ"Энергоактив"

Согласовано

Взам. инв. №

Подп. и дата

Инв. № подл.

Формат А3

Закладная деталь ЗД1

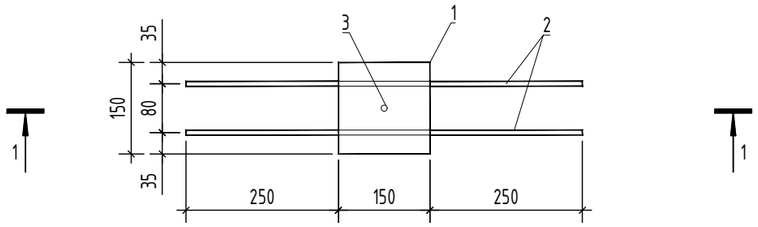

1-1

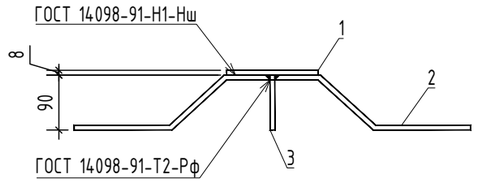

Закладная деталь ЗД2

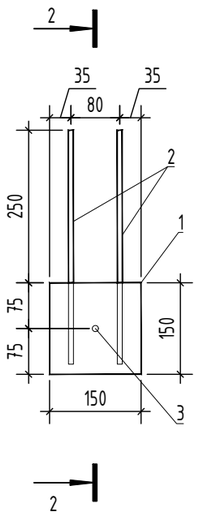

2-2

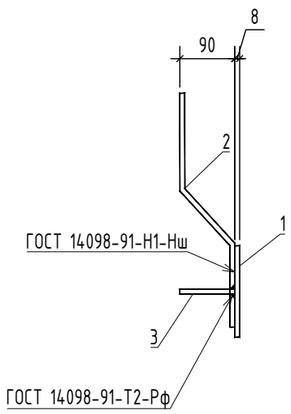

Закладная деталь ЗД3

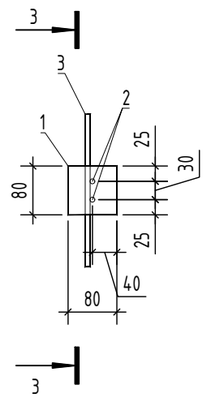

3-3

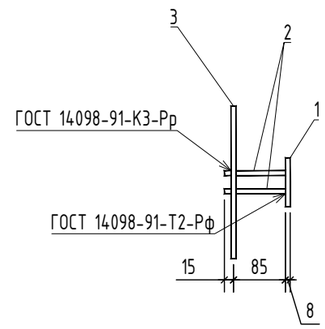

Спецификация

Поз.	Обозначение	Наименование	Кол.	Масса ед., кг	Примечание
		Закладная деталь ЗД1			
1	ГОСТ 19903-90	Полоса 8х150х150	1	1,5	
2	ГОСТ 5781-82	Ф8 AIII L=620	2	0,25	
3	ГОСТ 5781-82	Ф8 AIII L=90	1	0,04	
		Закладная деталь ЗД2			
1	ГОСТ 19903-90	Полоса 8х150х150	1	1,5	
2	ГОСТ 5781-82	Ф8 AIII L=380	2	0,15	
3	ГОСТ 5781-82	Ф8 AIII L=90	1	0,04	
		Закладная деталь ЗД3			
1	ГОСТ 19903-90	Полоса 8х80х80	1	0,4	
2	ГОСТ 5781-82	Ф8 AIII L=100	2	0,04	
3	ГОСТ 5781-82	Ф8 AIII L=250	1	0,1	

Согласовано

Взам. инв. №

Подп. и дата

Инв. № подл.

Изм.	Кол.уч.	Лист	№док.	Подп.	Дата
Разработал		Максимова			09.17
ГИП		Исаев			09.17
Н.контр		Исаев			09.17

57-ТКР.7

«Строительство причальных сооружений через протоку Озерная в Усть-Камчатском районе Камчатского края»

Раздел 3 Технологические и конструктивные решения линейного объекта. Искусственные сооружения Часть 7. «Павильон для пассажиров»

Стадия	Лист	Листов
П	8	

Закладные детали ЗД1, ЗД2, ЗД3

ООО "ИВЦ"Энергоактив"

Формат А3

Петля Пл1

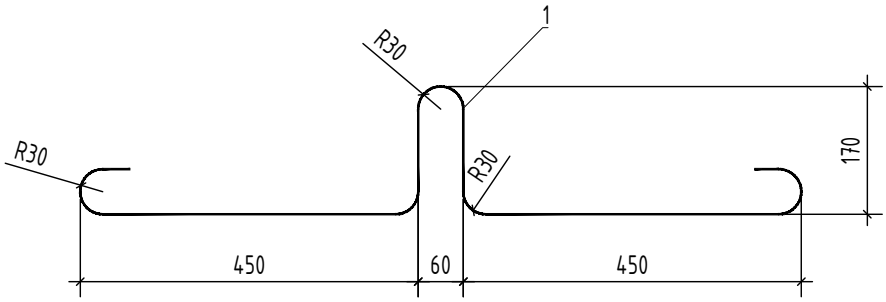

Петля Пл2

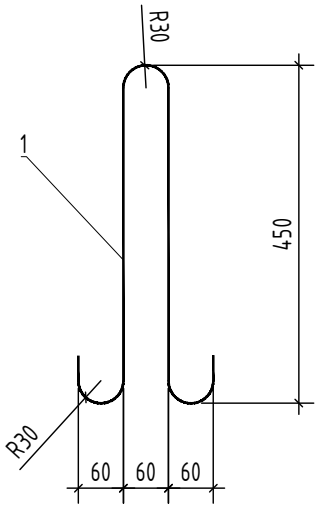

Поз.	Обозначение	Наименование	Кол.	Масса ед., кг	Примечание
		Петля Пл1			
1	ГОСТ 5781-82	Ф16АI L=1500	1	2,37	
		Петля Пл2			
1	ГОСТ 5781-82	Ф16АI L=1200	1	1,89	

Согласовано

Взам. инв. №

Подп. и дата

Инв. № подл.

Изм.	Кол.уч.	Лист	№док.	Подп.	Дата
Разработал		Максимова			09.17
ГИП		Исаев			09.17
Н.контр		Исаев			09.17

57-ТКР.7

«Строительство причальных сооружений через протоку Озерная в Усть-Камчатском районе Камчатского края»

Раздел 3 Технологические и конструктивные решения линейного объекта. Искусственные сооружения Часть 7. «Павильон для пассажиров»

Стадия	Лист	Листов
П	9	

Петли Пл1, Пл2

ООО "ИВЦ"Энергоактив"

Формат А4

Урна У1

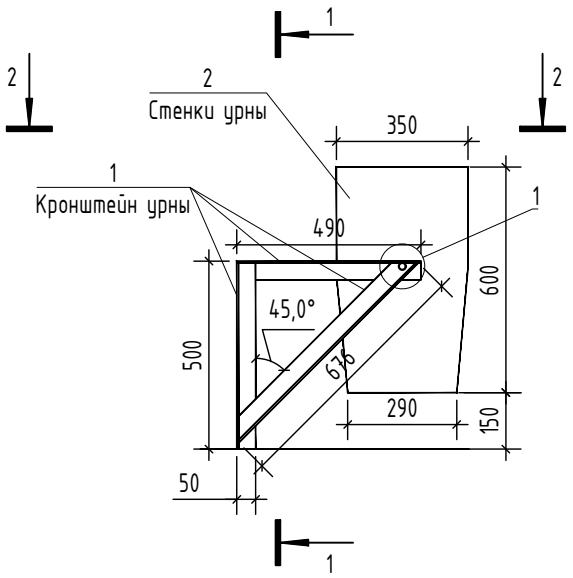

1-1

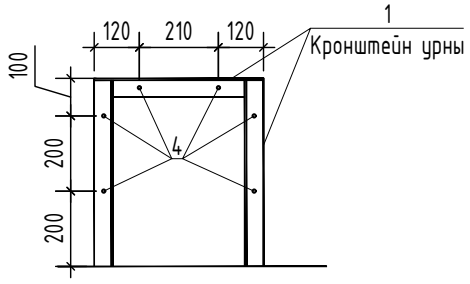

2-2

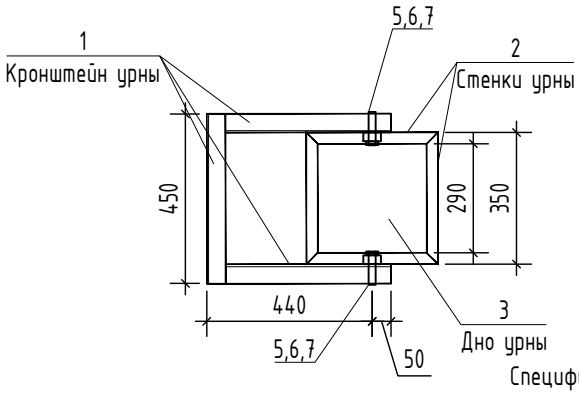

1

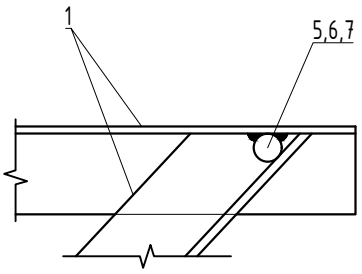

Спецификация

Поз.	Обозначение	Наименование	Кол.	Масса ед., кг	Примечание
1	ГОСТ 8509-93	Кронштейн урны - Уголок 50х50х5	3,8	3,77	п.м.
2	ГОСТ 103-2006	Стенки урны - Лист 350х600х2	4	3,3	
3	ГОСТ 103-2006	Дно урны - Лист 290х290х2	1	1,4	
4		Анкерный болт Ø10 L=120	6		
5		Подшипник d-17 D-47 B-14	2		
6		Упорная шайба d-17 D-48 B-6	2		
7		Вал Ø17 L=80	2		

Согласовано

Взам. инв. №

Подп. и дата

Инв. № подл.

Изм.	Кол.уч.	Лист	№док.	Подп.	Дата
Разработал		Максимова			09.17
ГИП		Исаев			09.17
Н.контр		Исаев			09.17

57-ТКР.7

«Строительство причальных сооружений через протоку Озерная в Усть-Камчатском районе Камчатского края»

Раздел 3 Технологические и конструктивные решения линейного объекта. Искусственные сооружения Часть 7. «Павильон для пассажиров»

Стадия	Лист	Листов
П	10	

Урна У1

ООО "ИВЦ"Энергоактив"

Формат А4

Скамья С1

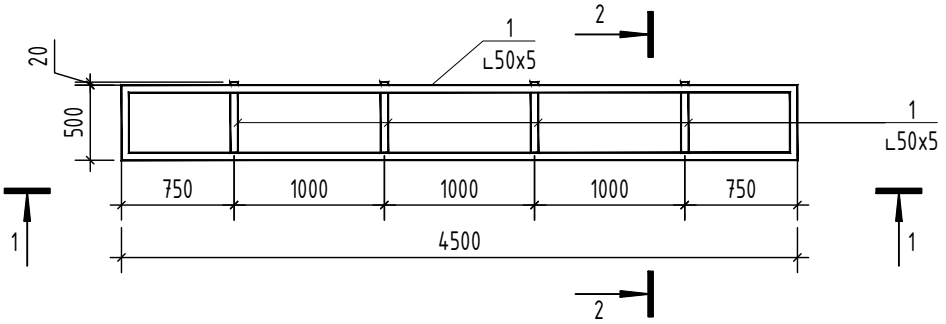

1-1

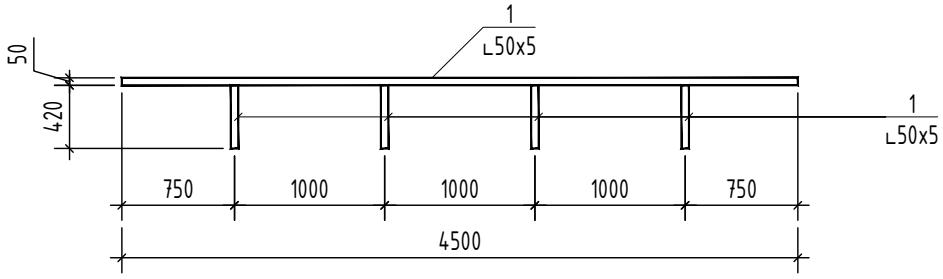

2-2

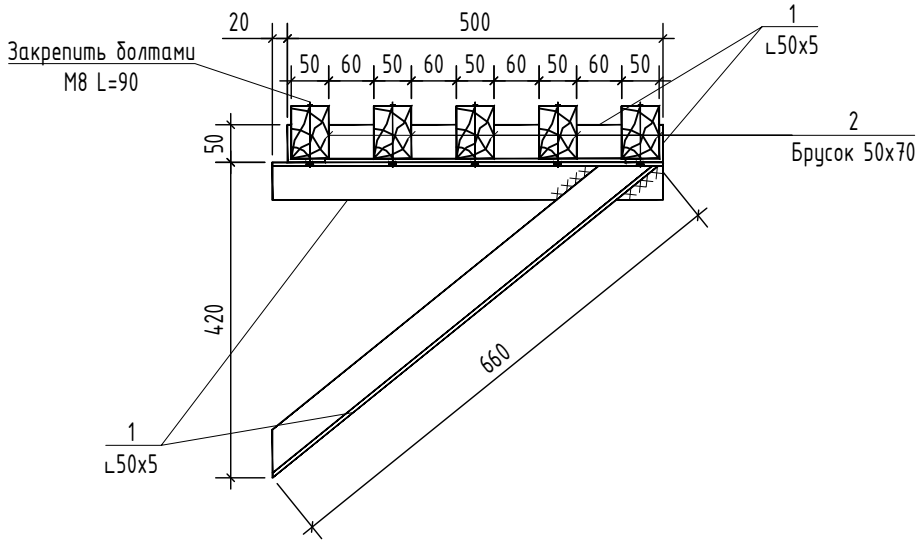

Поз.	Обозначение	Наименование	Кол.	Масса ед., кг	Примечание
1	ГОСТ 8509-93	Уголок 50х50х5	17,0	3,77	п.м.
2	ГОСТ 8486-86	Брусок 50х70	23,0		п.м.

Согласовано

Взам. инв. №

Подп. и дата

Инв. № подл.

Изм.	Кол.уч.	Лист	№док.	Подп.	Дата
Разработал		Максимова			09.17
ГИП		Исаев			09.17
Н.контр		Исаев			09.17

57-ТКР.7

«Строительство причальных сооружений через протоку Озерная в Усть-Камчатском районе Камчатского края»

Раздел 3 Технологические и конструктивные решения линейного объекта. Искусственные сооружения
Часть 7. «Павильон для пассажиров»

Стадия	Лист	Листов
П	11	

Скамья С1

ООО "ИВЦ"Энергоактив"

Формат А4

Информационный стенд Ис1

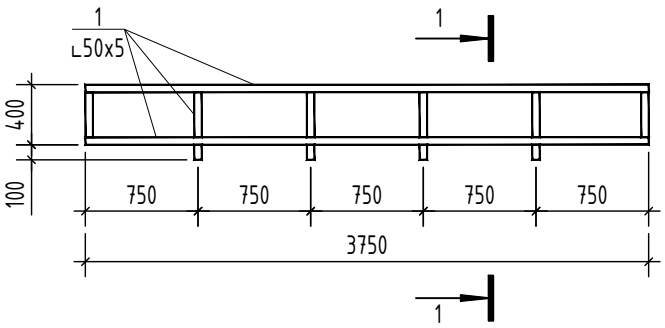

1-1

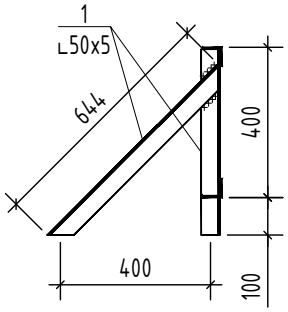

Поз.	Обозначение	Наименование	Кол.	Масса ед., кг	Примечание
1	ГОСТ 8509-93	Уголок 50х50х5	13,0	3,77	п.м.

Согласовано

Взам. инв. №

Подп. и дата

Инв. № подл.

Изм.	Кол.уч.	Лист	№док.	Подп.	Дата
Разработал		Максимова			09.17
ГИП		Исаев			09.17
Н.контр		Исаев			09.17

57-ТКР.7

«Строительство причальных сооружений через протоку Озерная в Усть-Камчатском районе Камчатского края»

Раздел 3 Технологические и конструктивные решения линейного объекта. Искусственные сооружения Часть 7. «Павильон для пассажиров»

Стадия	Лист	Листов
П	12	

Информационный стенд Ис1

ООО "ИВЦ"Энергоактив"

Формат А4